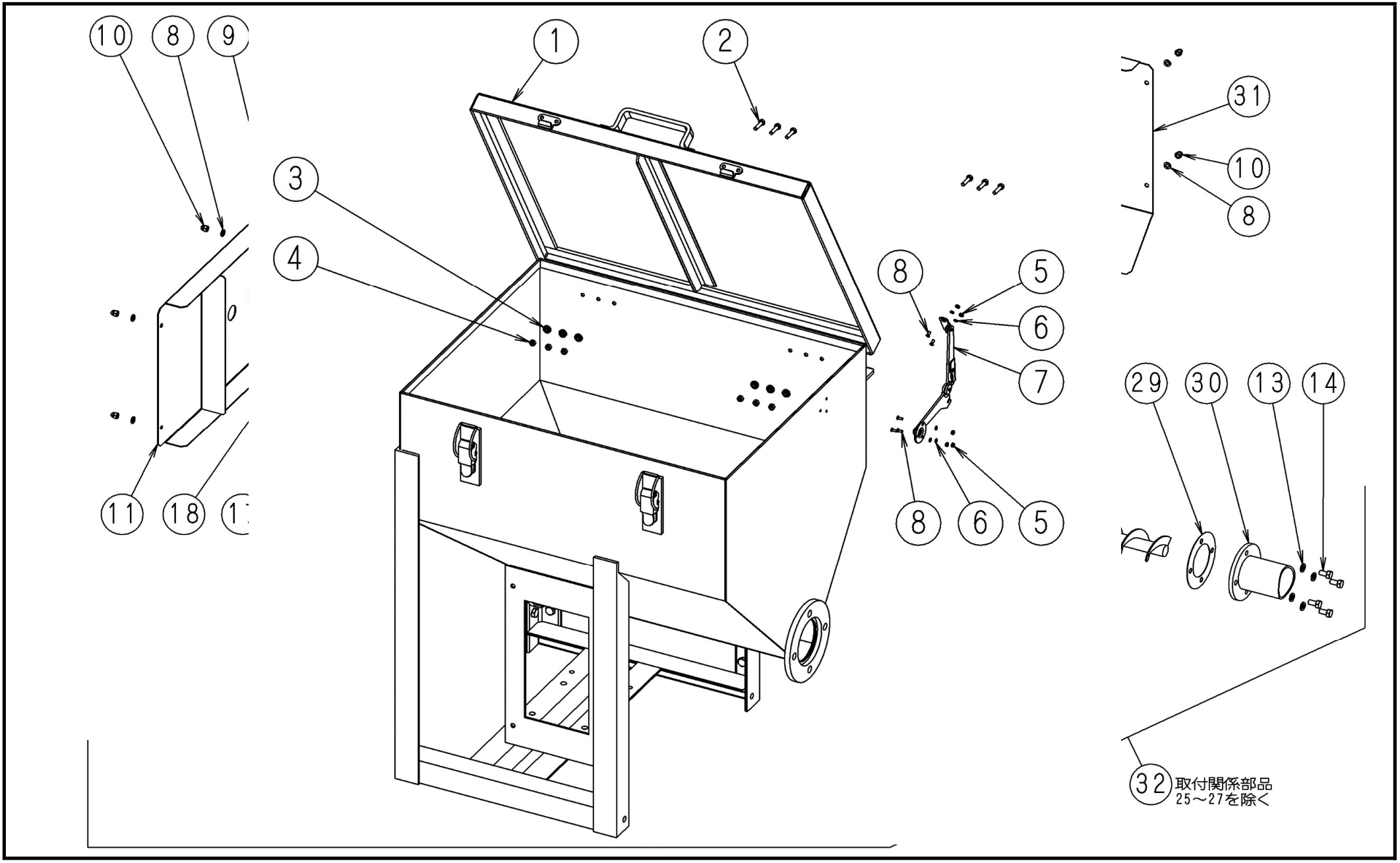
10
8
9
1
2
31
10
8
3
4
8
5
6
7
29
30
13
14
11
18
8
6
5
32 取付関係部品
25～27を除く

符号	品　番	品　名	規　格	数量	備　考	販売単価
1	BR13- 11311	リッド	単車　スチール	1		¥39,590
	BR13- 12351	リッド	単車　ステンレス	1		¥95,660
	BR13- 13311	リッド	トラクタ・トレーラ　スチール	1		¥39,590
	BR13- 13351	リッド	トラクタ・トレーラ　ステンレス	1		¥95,660
**	2403- C-1147-1	スプリングパチン錠	タキゲン　C-1147-1	2	ホッパ及びリッドに溶接取付	¥2,710
2	1022- 05200	六角ボルト	M5*0.8 L=20	6		¥40
3	2403- C-1029-WP-M5	防水ワッシャ	タキゲン C-1029-WP-M5	6		¥150
4	1222- 05040	六角ナット	M5*0.8	6		¥20
5	1222- 03020	六角ナット	M3*0.5	5		¥20
6	1282- 03070	ばね座金	M3	5		¥20
7	2402- B-1020-B-1-R	ストッパ付き蓋用ステー	タキゲン B-1020-B-1-R	1		¥7,170
8	1111- 03080	十字穴付き皿小ねじ	M3*0.5 L=8	5		¥20
**	2402- B-1078-14	平型蝶番	タキゲン　B-1078-14	2	リッドに溶接取付	¥2,330
**	BR13- 13610	ネオロン角紐	20*t5.0		リッドに接着	¥990