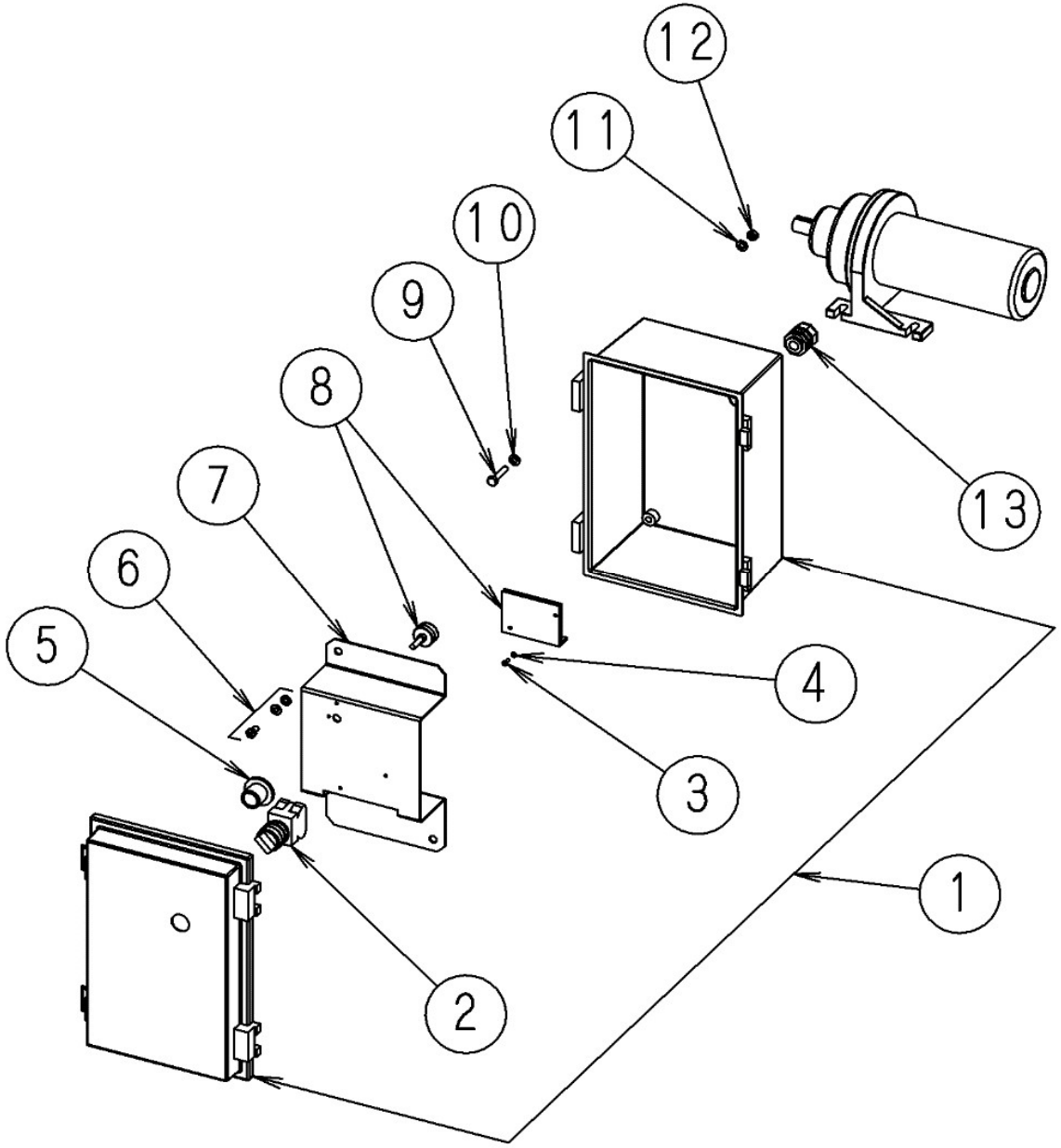
12
11
10
9
8
7
6
5
4
3
13
1
2

符号	品　番	品　名	規　格	数量	備　考
1	BR13- 11620	プラボックス	日東 PCH16-23	1	
2	BP19- 21110	セレクタスイッチ	IDEC ASW210	1	
	BP19- 21140	セレクタスイッチ	IDEC ASW320	1	ｵｰｶﾞｰ連動時
3	1101- 03080	十字穴付きなべ小ねじ	M3*0.5 L=8	2	
4	1282- 03070	ばね座金	M3	2	
5	BR13- 11650	ツマミ	サトーパーツ K-1-B	1	
6		ボルト・ナット・平座金		各2	ﾌﾟﾗﾎﾞｯｸｽ付属品
7	BR13- 11631	インナパネル		1	
8	BR13- 11750	スピードコントローラ	特殊電装 TD12715-24W05	1	
9	1022- 06300	六角ボルト	M6*1.0 L=30	4	
10	1263- 06130	平座金	M6	4	
11	1282- 06150	ばね座金	M6	4	
12	1222- 06050	六角ナット	M6*1.0	4	
13	BP19- 13280	エスシーロック	星和 SCL-10A	1	
**	BP19- 14810	架装用電源リレー	CA1-DC24V-N	1	
**	BR13- 11620 -S2	操作ボックスA'ssy		1	